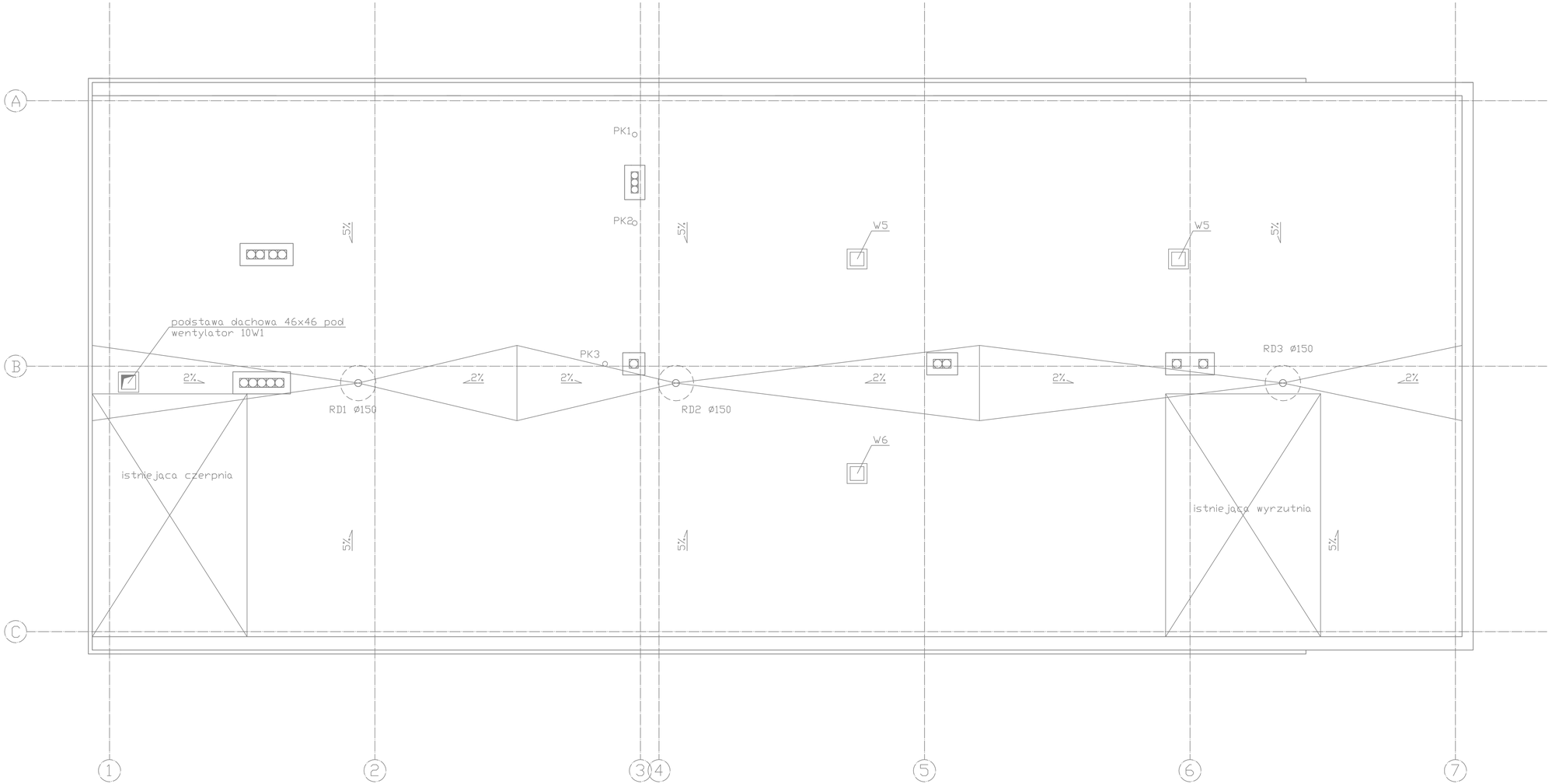

INWESTOR

POLITECHNIKA KRAKOWSKA IM. TADEUSZA KOŚCIUSZKI
31-155 KRAKÓW, UL. WARSZAWSKA 24

INWESTYCJA

Projekt wentylacji mechanicznej i klimatyzacji wraz z automatyką w budynku 17-3 Laboratorium Inżynierii Wiatrowej Wydziału Inżynierii Lądowej PK przy al. Jana Pawła II 37 w Krakowie

EKOBUD Przedsiębiorstwo Wdrożeniowe sp. z o.o.
ul. Pierwoniska 3
54-066 Wrocław
NIP 894-299-87-29

gł. projektant: Inż. Marek Babicki	nr uprawnień: 261/83/WBPP	podpis:	nr projektu: 2013-01
sprawdził: mgr inż. Marcin Kozłowski	–		nr arch.: BE-2011/2013/17-3
			rysował: PB.
mgr inż. Arkadiusz Chudziński	–		data: 03.2013
			branża: sanitarna
temat rysunku: Rzut dachu – inwenteryzacja			skala: 1:50
			nr rys.: INW.-4