RZUT HOLU - PARTER

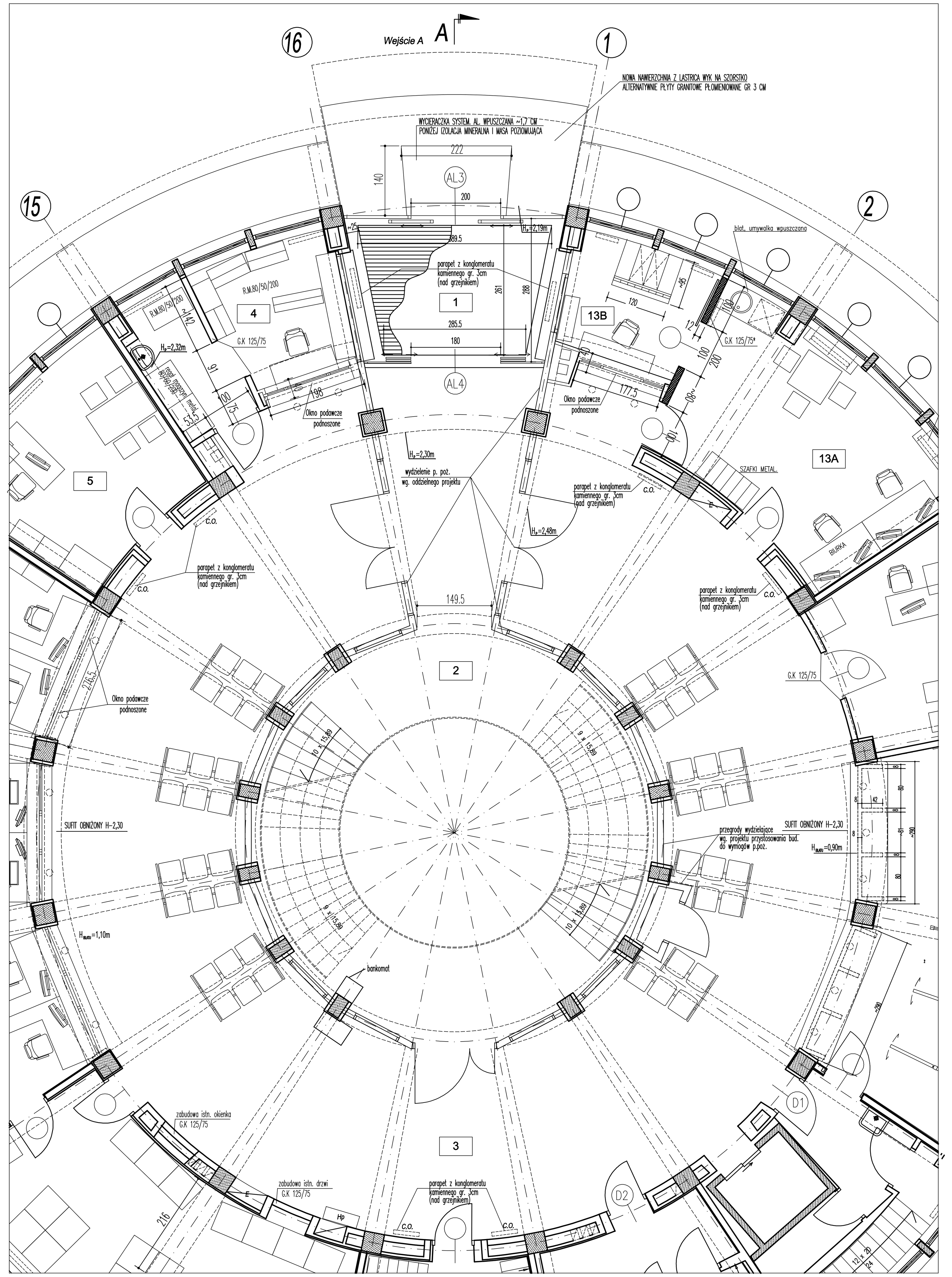

RZUT I PIĘTRA

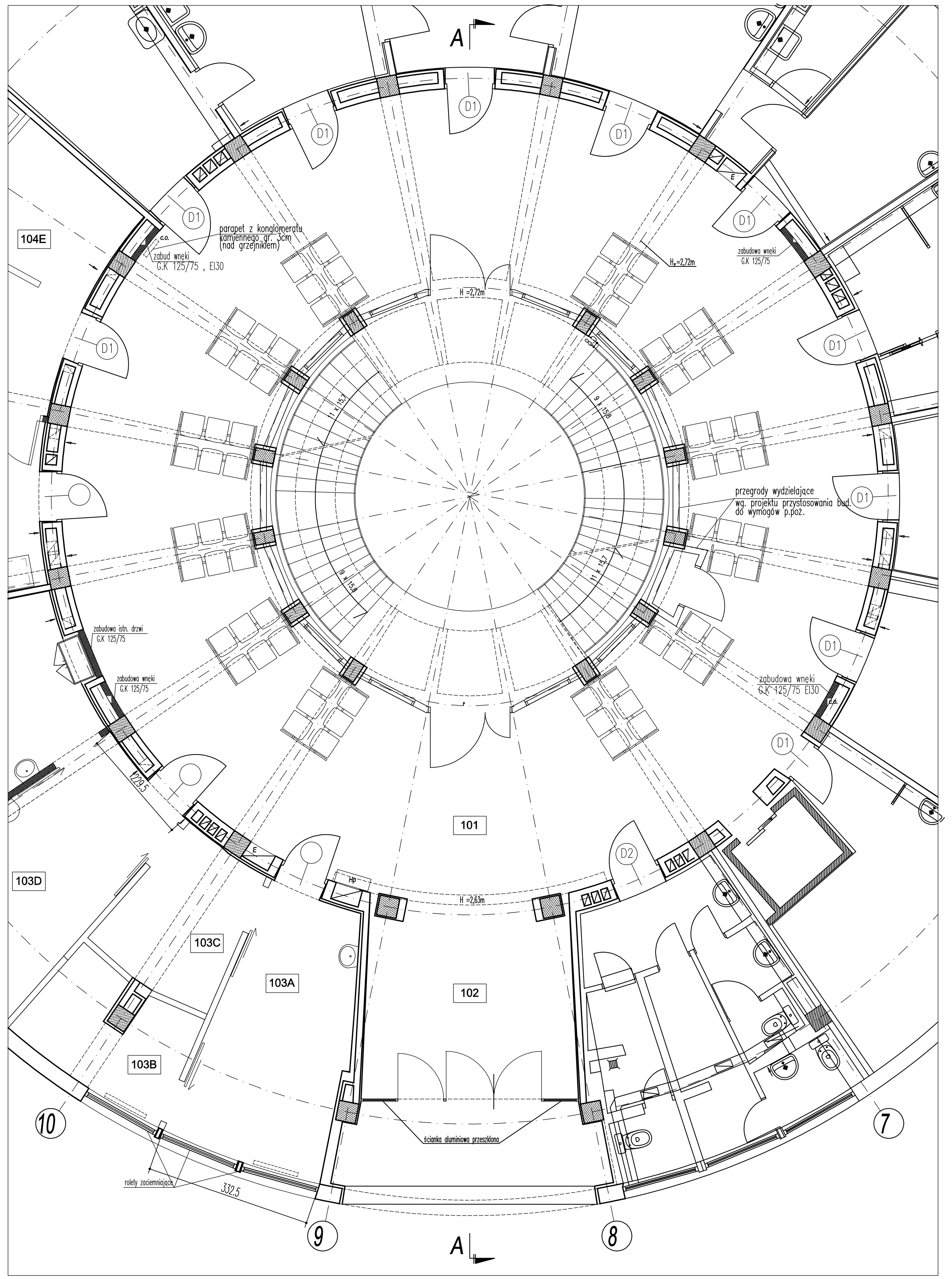

ZESTAWIENIE POMIESZCZEŃ – HOL PARTER

NR. POM.	NAZWA POM.	POW.	POSADZKA	ŚCIANY
1	PRZEDSIONEK	11,6 m²	WYCIERACZKA, KAMIEŃ	FARBA LATEKSOWA KAT. II
2	HOL	65,8 m²	ŁOM MARMUR	FARBA LATEKSOWA KAT. II
3	KORYTARZ	152 m²	ŁOM MARMUR	PŁYTKI OKŁADZINOWE DO WYS. 2,05M, POW. FARBA LATEKSOWA KAT. II
R A Z E M		229,4 m²		
U W A G I		SUFITY MALOWANE FARBĄ LATEKSOWĄ W KOLORZE BIAŁYM		

ZESTAWIENIE POMIESZCZEŃ – HOL PIĘTRO I

NR. POM.	NAZWA POM.	POW.	POSADZKA	ŚCIANY
101	KORYTARZ 1	155,8 m²	LASTRICO	FARBA LATEKSOWA KAT. II
102	KORYTARZ 2	16,6 m²	LASTRICO	FARBA LATEKSOWA KAT. II
105	ŁĄCZNIK	56 m²	LASTRICO	FARBA LATEKSOWA KAT. II
R A Z E M		228,4 m²		
U W A G I		SUFITY MALOWANE FARBĄ LATEKSOWĄ W KOLORZE BIAŁYM		

ZESTAWIENIE POMIESZCZEŃ – HOL PIĘTRO II

NR. POM.	NAZWA POM.	POW.	POSADZKA	ŚCIANY
201	KORYTARZ	125,8 m²	LASTRICO	FARBA LATEKSOWA KAT. II
R A Z E M		125,8 m²		
U W A G I		SUFITY MALOWANE FARBĄ LATEKSOWĄ W KOLORZE BIAŁYM		

POW. 3 KONDYGNACJI R A Z E M	583,6 m²	

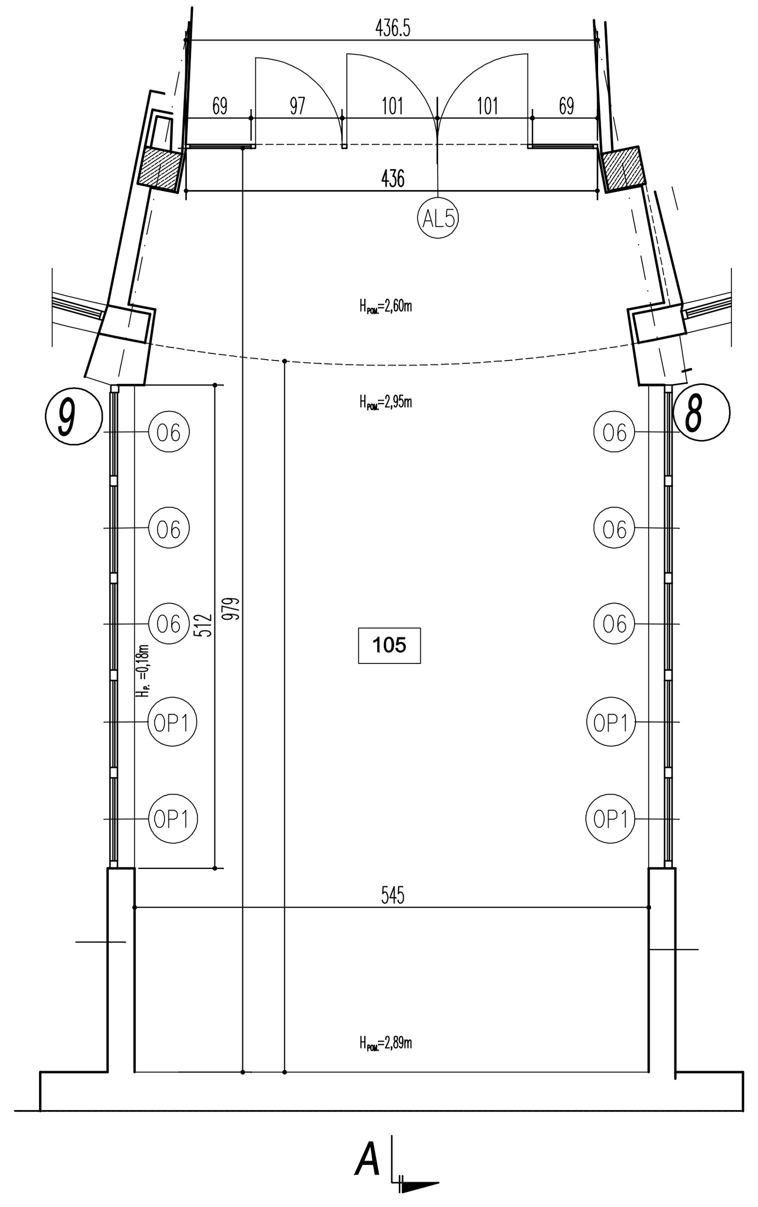

RZUT II PIĘTRA

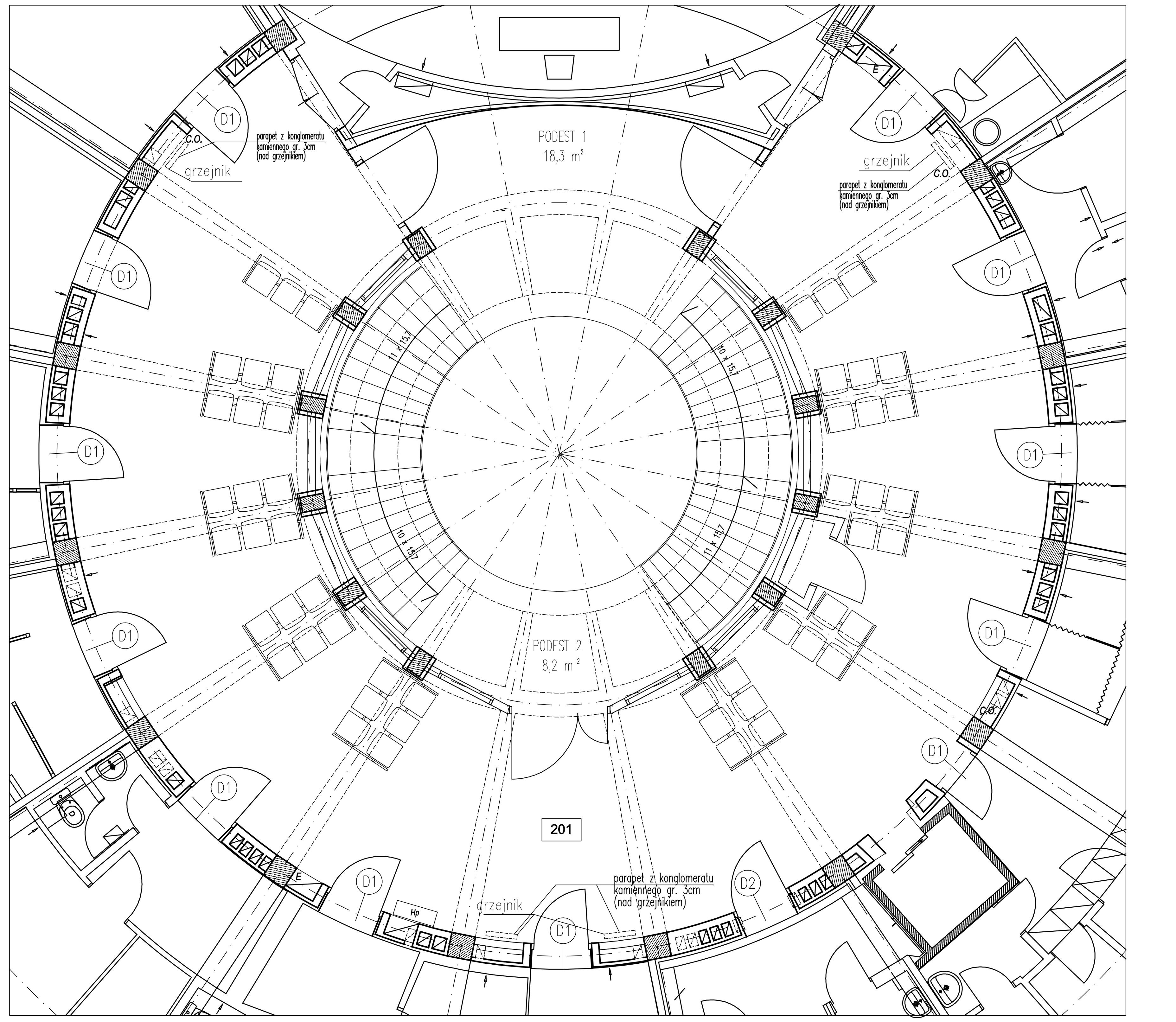

G.K 125/75 – ŚCIANKA Z PŁYTY WŁÓKNOWO–GIPSOWEJ
NA RUSZCIE Z PROFILI SZER. 7,5 CM. DWUKROTNIE POSZYCIE Z PŁYTY GR. 1,25 CM
IZOLACJA Z 5 CM WEŁNY MINERALNEJ

PRACOWNIA PROJEKTOWA ARCH. JANUSZ DUBICKI 60-616 POZNAN OS. 'WL. LOKIETKA 12 H TEL.600 887 789			
Umowa: 77/2017	Inwestor: SZPITAL WOJEWÓDZKI W POZNANIU 60-479 Poznań, ul. Juraszów 7-17		Nr. Rysunku: 2
Stadium opracowania: PB.+W	Obiekt: BUD. ROTUNDY. HOL, ŁĄCZNIK nr I		Branza: ARCH.
Data opracowania: 06.2017r	Tresc rysunku: RZUT - STAN PROJEKTOWANY		Skala: 1:75
Projektant: JANUSZ DUBICKI mgr inz. arch. upr. bud. 464/87/Pw	Podpis:	Opracował: HUBERT JERUZAL mgr inz. arch.	Podpis:
Sprawdził: WOJCIECH ŚPIKOWSKI mgr inz. arch. upr. bud. 191/82/Pw	Podpis:		