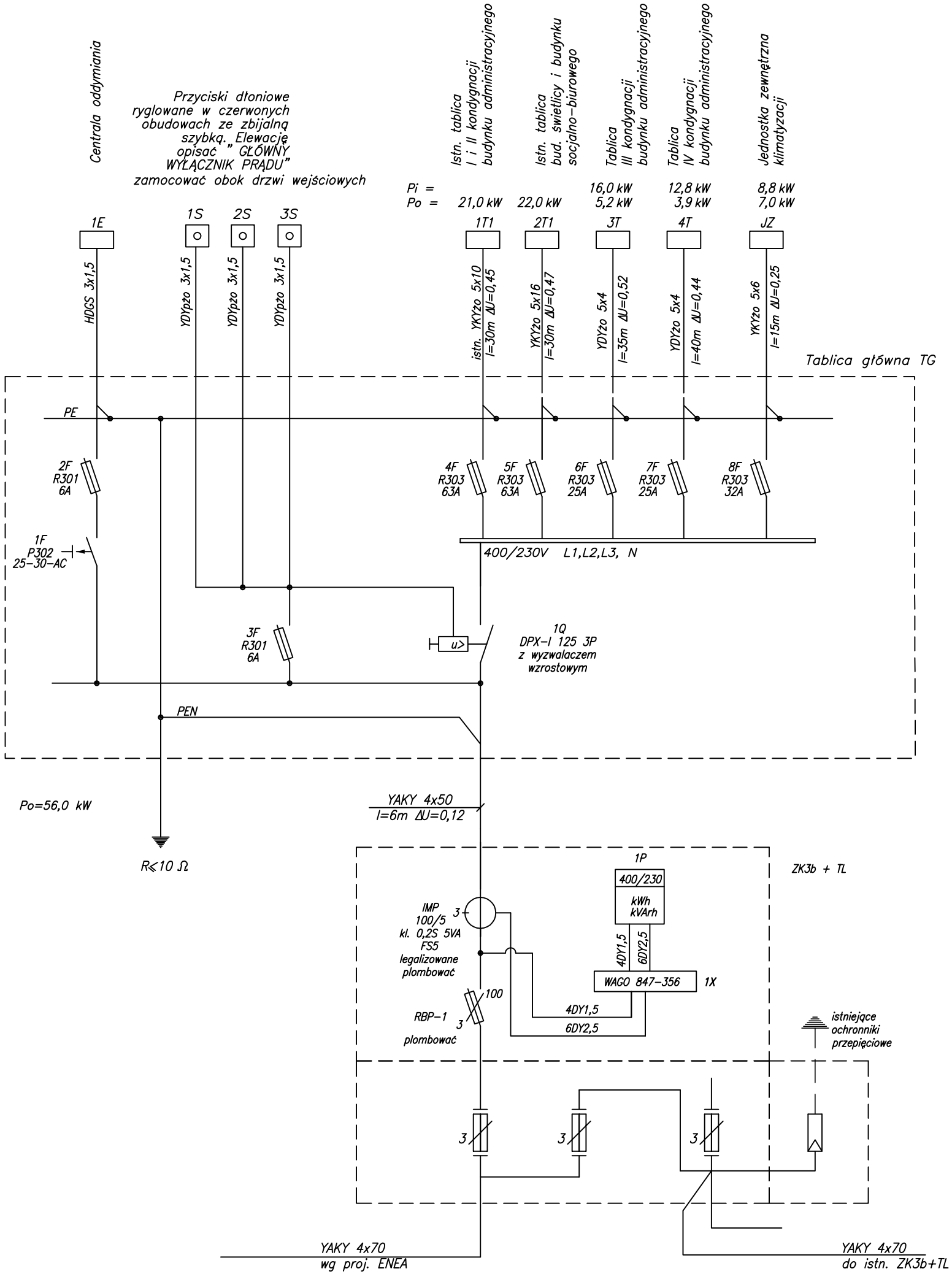

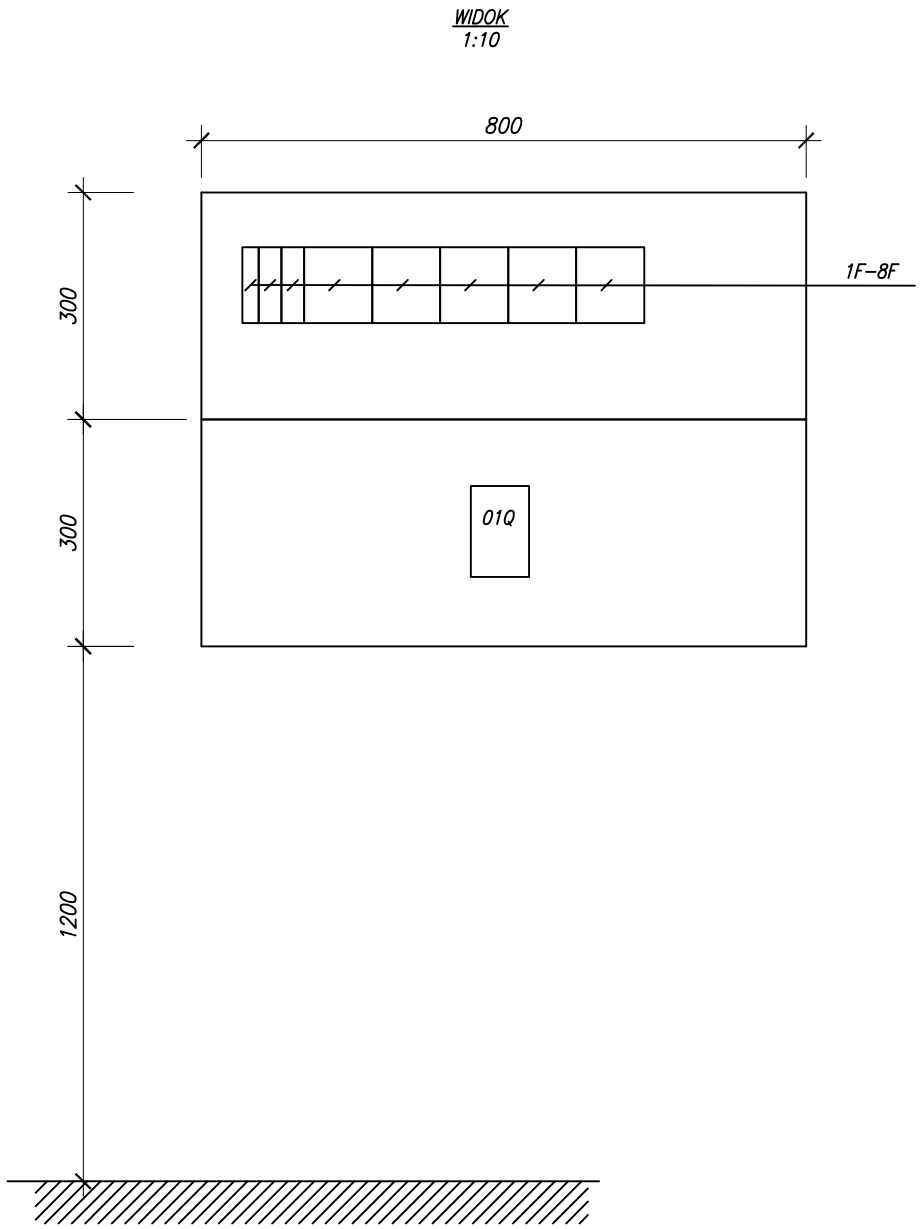

UWAGI

1. Drzwiczki tablicy wyposażyć w zamek patentowy przystosowany do wspólnego klucza.
2. Obwody końcowe opisać zgodnie ze schematem na wewnętrznej stronie drzwiczek.

Pracownia Architektoniczna AR-KON
ul. Młyńska 4, 72-004 Tanowo
tel. 601 627 494, e-mail: pracownia.arkon@wp.pl

Faza:	Projekt wykonawczy			
Część:	INSTALACJE ELEKTRYCZNE			
Temat:	PRZEBUDOWA I ZMIANA SPOSOBU UŻYTKOWANIA CZĘŚCI MIESZKALNEJ NA CELE BIUROWE ORAZ PRZEBUDOWA ISTNIEJĄCEJ CZĘŚCI BIUROWEJ W BUDYNKU SIEDZIBY NADLEŚNICTWA CHOJNA			
Lokalizacja:	Chojna, ul. Szczecińska 36, działka nr 93, obręb Chojna 2			
Treść:	ZASILANIE. TABLICA TG			4
Projektował:	mgr inż. Aleksander Wieczorkiewicz	upr. bud. 53/Sz/78		
Sprawdził:	mgr inż. Grzegorz Gola	upr. bud. 27/Sz/2002		08.2017 r.