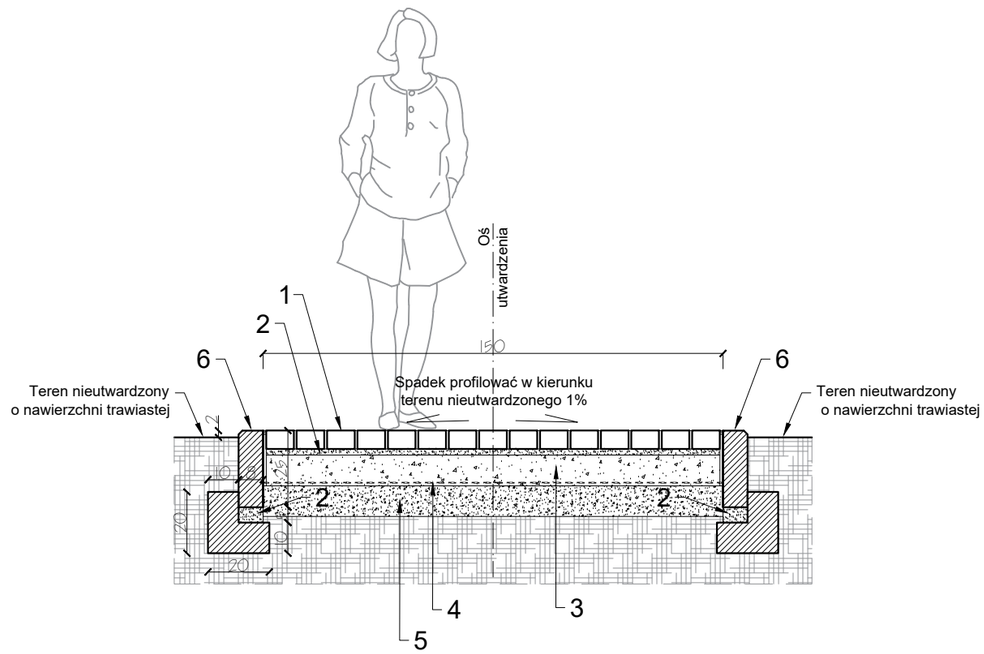

OBJAŚNIENIA OZNACZEŃ CYFROWYCH:

1. Kostka betonowa prefabrykowana gr. 6 cm
2. Podsypka cementowo - piaskowa 1:4
3. Podbudowa zasadnicza z tłucznia gruboziarnistego
4. Geowłóknina
5. Warstwa filtracyjna (piasek drobnoziarnisty)
6. Obrzeże betonowe 8x25cm
7. Podbudowa betonowa - beton B10

DETAL B - UTWARDZENIE NAWIERZCHNI CHODNIKÓW

PRZEKRÓJ KONSTRUKCJI

SKALA 1:20

0 50 100 200

Na wniosek inwestora oraz za zgodą projektanta dopuszcza się stosowanie materiałów o parametrach nie gorszych niż projektowane.
Roboty budowlane należy wykonywać na podstawie projektu wykonawczego.

AARZ ATELIER ARCHITEKTURY Radosław Żubrycki

ATELIER ARCHITEKTURY RADOSŁAW ŻUBRYCKI
Ul. Św. Jana 9a 59-900 Zgorzelec biuro@aarz.pl tel: 514492382

BRANŻA	ETAP PROJEKTOWY	SKALA RYSUNKU	NR ZAŁĄCZNIKA
	PW	**1:25**	**Z04**

NAZWA I ADRES ZADANIA — DATA: PAŹDZIERNIK 2019

BUDOWA SALI SPORTOWEJ WRAZ Z ŁĄCZNIKIEM DO ISTNIEJĄCEGO BUDYNKU SZKOŁY PODSTAWOWEJ W LUBSZY
ADRES INWESTYCJI: DZIAŁKA O NR EW. 114/7, OBRĘB LUBSZA, GMINA WOŹNIKI, POWIAT LUBLIŃIECKI, WOJEWÓDZTWO ŚLĄSKIE

ZAWARTOŚĆ RYSUNKU

DETAL B - UTWARDZENIE NAWIERZCHNI CHODNIKÓW

ARCHITEKTURA - PROJEKTANT:	PODPIS
Mgr inż. arch. Radosław Żubrycki Nr upr. 66/LuOKK/2014/GW upr. budowlane w spec. architektonicznej b/o	
KONSTRUKCJA - PROJEKTANT:	
Mgr inż. Janusz Szalewski Nr upr. 232/02/DUW upr. budowlane w spec. konstrukcyjno-budowlanej b/o	

STRONA

ZAŁĄCZNIK GRAFICZNY W WERSJI ELEKTRONICZNEJ NIE STANOWI DOKUMENTACJI PROJEKTOWEJ I NIE MOŻE BYĆ WYKORZYSTYWANY NA CELE PROWADZENIA BUDOWY ZGODNIE Z USTAWĄ PRAWO BUDOWLANE

DOKUMENTACJA ORYGINALNA

* DOKUMENTACJA CHRONIONA PRAWEM AUTORSKIM