Wer.	Uwagi	Data	Podpis	Spr.

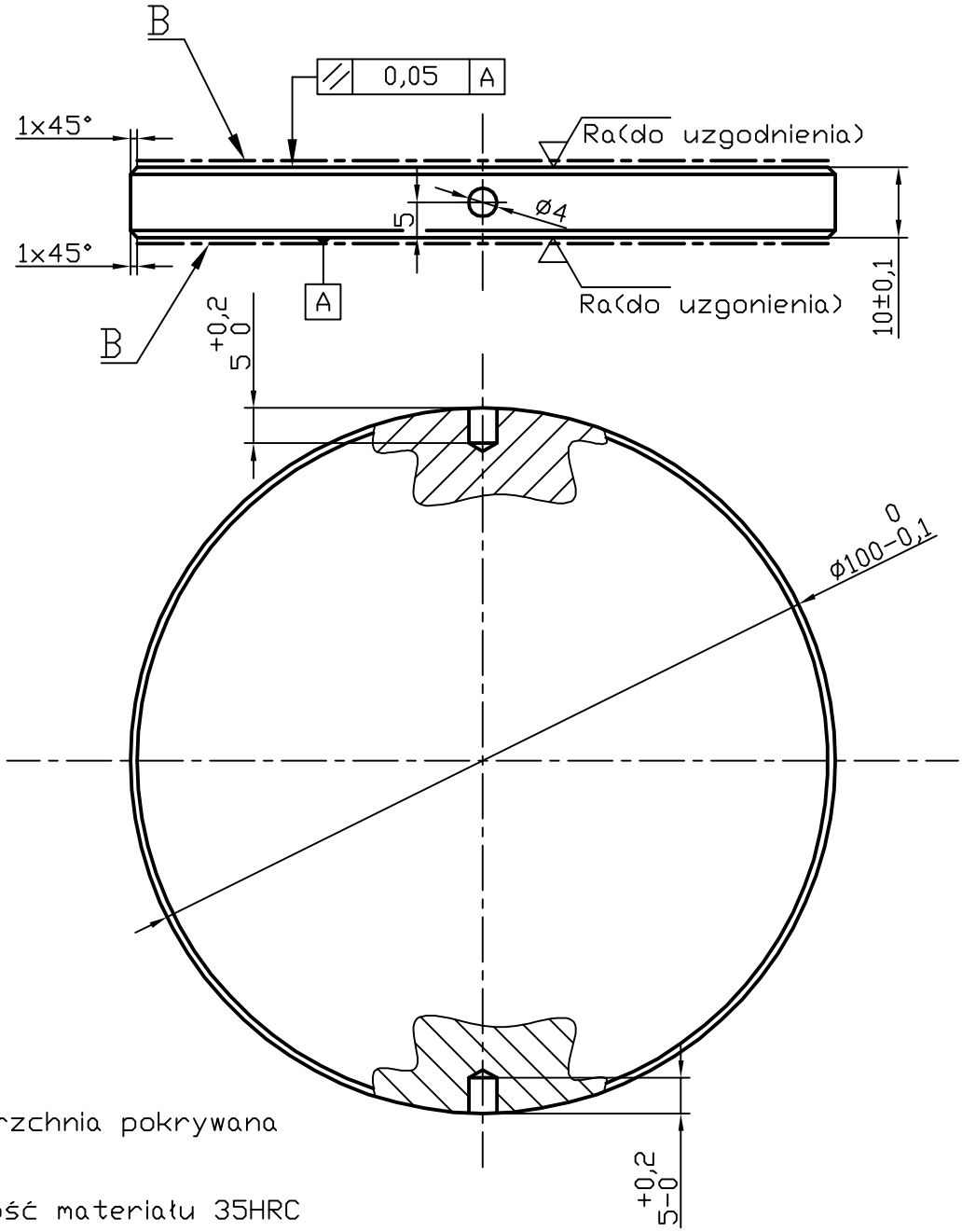

B- Powierzchnia pokrywana

Uwagi:
1. Twardość materiału 35HRC

Projektował: Woś Sławomir		Podziałka: 1:1	Materiał: 42CrMo4	Masa [kg]:
Rysował: Woś Sławomir	Data / Podpis			
Sprawdził:			Format: A4	Arkusz: 1/1
Zatwierdził:				

Politechnika Rzeszowska
im. Ignacego Łukasiewicza
Wydział Budowy Maszyn i Lotnictwa
Katedra Technologii Maszyn
i Inżynierii Produkcji

Tarcza SRV 5

Numer rysunku: