WIDOK

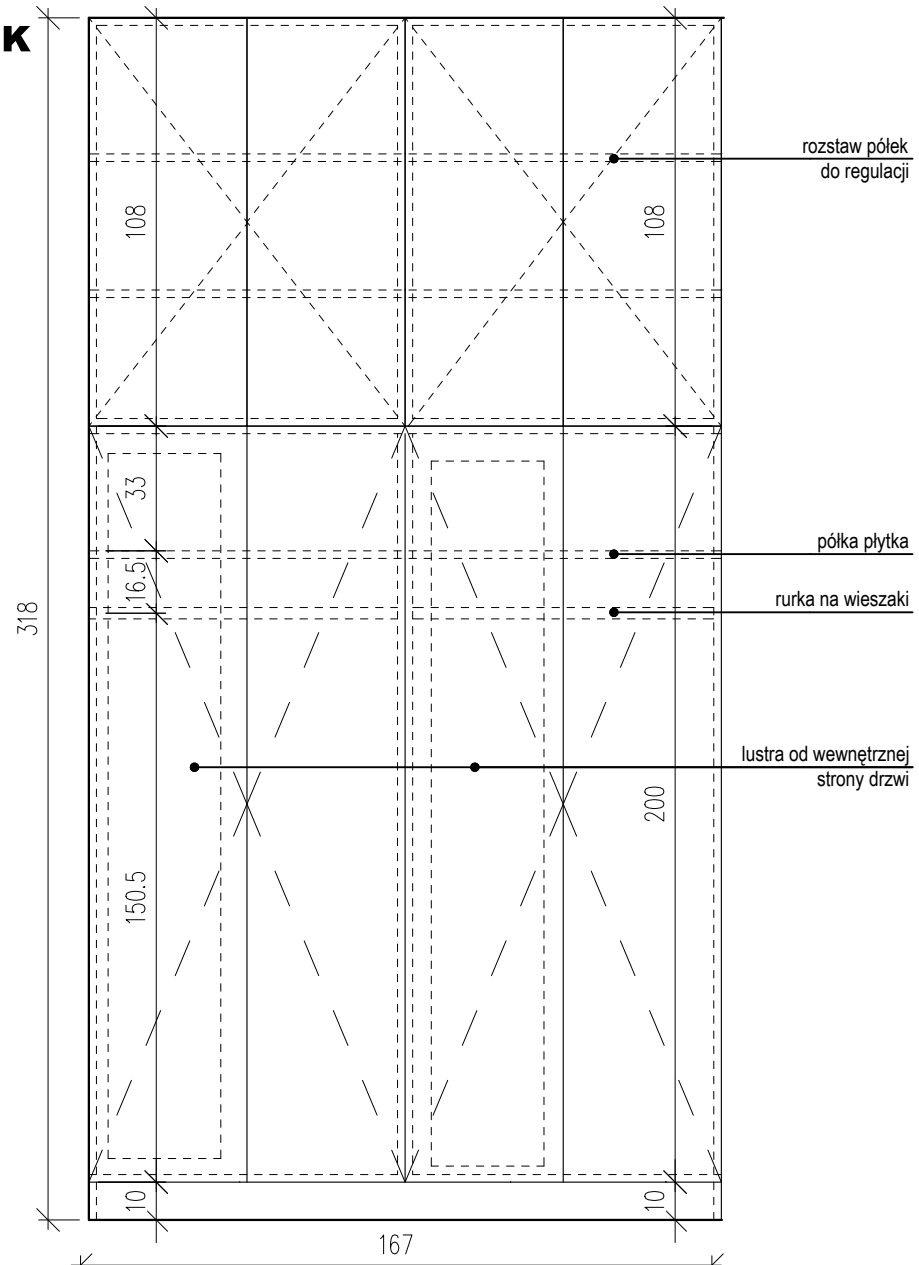

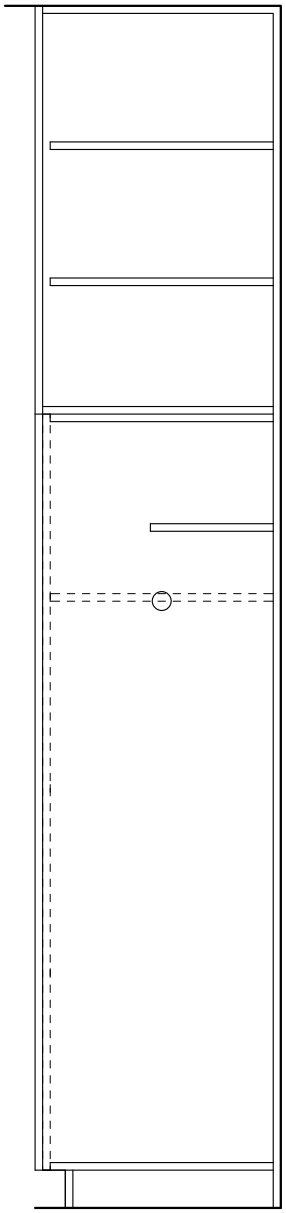

PRZEKRÓJ

RZUT

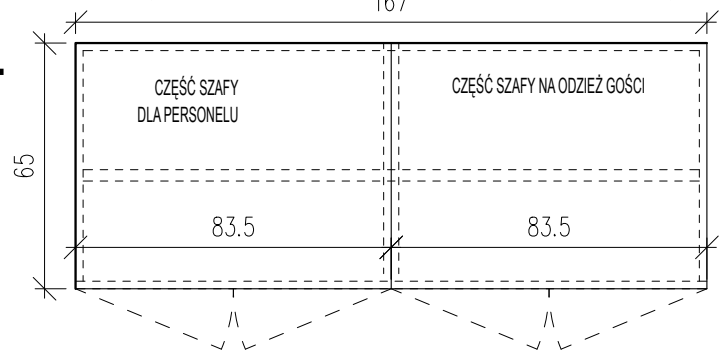

PROJEKT WYKONAWCZY MEBLI
SEKRETARIAT - SZAFA UBRANIOWA

M08