— — ZAKRES ZAMÓWIENIA

ŁĄCZNIK - RZUT STROPU ST-3.1

RYSUNEK ZŁOŻENIOWY

SKALA 1:100

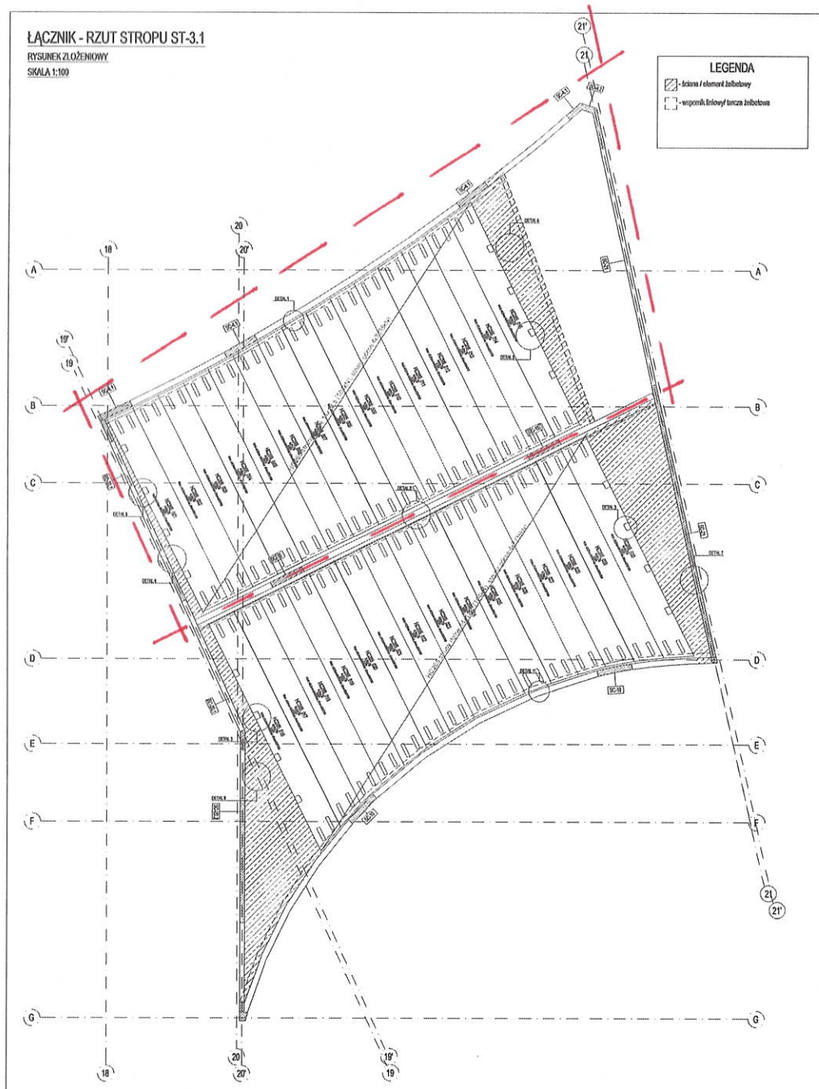

DETAL 4 - ZBROJENIE MONOLITU

SKALA 1:20

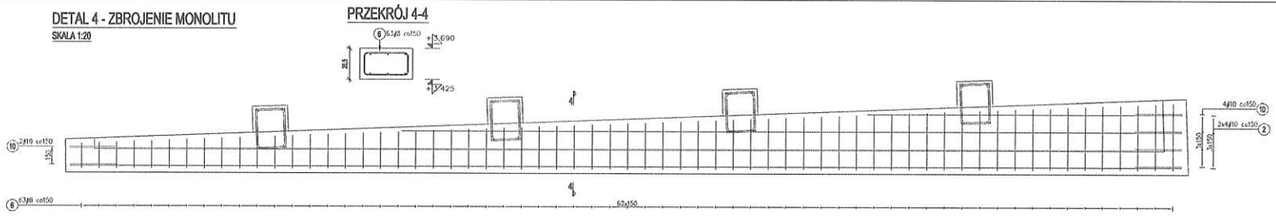

DETAL 5 - ZBROJENIE MONOLITU

SKALA 1:20

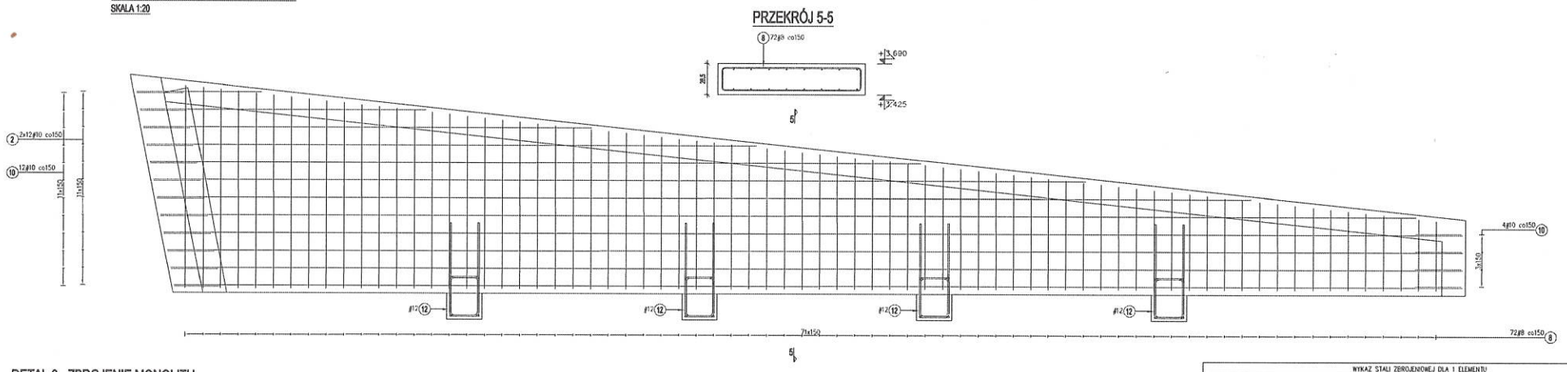

DETAL 6 - ZBROJENIE MONOLITU

SKALA 1:40

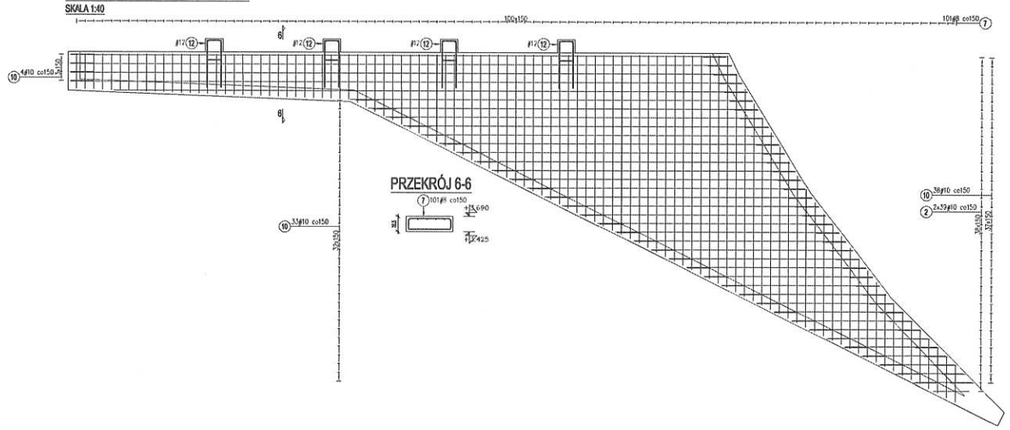

WYKAZ STALI ZBROJENIOWEJ DLA 1 ELEMENTU										
Pozycja	Średnica	Długość (mm)	Ilość			Długość całkowita (m)				Schemat (mm)
			w elemencie	elementów	ogółem	A-I RH				
						ø 8	ø 10	ø 12	ø 16	
1	12	362000	1	1	1			362,00		wzdłuż
2	10			1			956,12			wzdłuż
3	12	1950	60	1	60			117,00		U
4	12	1600	30	1	30			48,00		
5	12	840	32	1	32			26,88		
6	8	1395 *	63	1	63	87,89				0
7	8	4067 *	101	1	101	410,77				0
8	8	2941 *	72	1	72	211,75				0
9	8	4864 *	70	1	70	340,48				0
10	10	975	125	1	125		121,88			U
11	12	1400	38	1	38			53,20		
12	12	1850	12	1	12			22,20		U
13	16	84500	4	1	4				338,00	wzdłuż
Długość wg średnic (m)						1050,88	1078,00	629,28	338,00	
Masa jednostkowa pręta (kg/m)						0,40	0,62	0,89	1,58	
Masa łączna wg średnic (kg)						415,10	665,13	558,60	597,24	
Ogółem (kg)						2236,27				

* Średnia długość

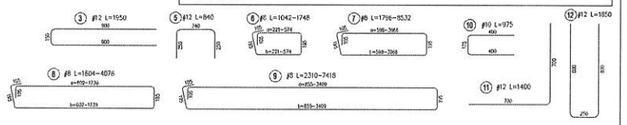

UWAGI:
1. Rysunek rozpatrywać łącznie z rysunkami zbrojeniowymi oraz prog. architektonicznym.
2. Wszystkie wymiary podano w [mm].
3. Wszelkie zmiany należy konsultować z projektantem.

REWIZJA:	OPIS ZMIAN:	DATA:	PODPIS:
0	PIERWSZE WYDANIE	04.2022	J.B.

PRAWA AUTORSKIE ZASTRZEŻONE:
Wykonywanie, kopiowanie i rozpowszechnianie dokumentacji bez zgody jednostki projektowej - zabronione.
Projektant zastrzega sobie prawo wprowadzania zmian.

FAZA: **PROJEKT WYKONAWCZY**

NAZWA I ADRES PROJEKTU:
Budowa budynku laboratoryjno-biurowo-warsztatowego i obiektów towarzyszących ul. Rozwarta do Piaku w Gdańsku, dz. nr ew. 41 ob. 073 oraz dz. sąsiednich nr 392,31,61 i 42 ob.073

INWESTOR:
UNIWERSYTET MORSKI W GDYNI
UL. MORSKA 81-87, GDYNIA 81-225

JEDNOSTKA PROJEKTOWA:
SKILLS GROUP

	IMIĘ I NAZWISKO	UPRAWNIENIA:	PODPIS:
PROJEKTANT:	MGR INŻ. DARIUSZ CZEPLIŃA	POM/0011/POOK/08 ogr. bud. do projektowania bez ograniczeń w zakr. bud. bud.	
OPRACOWAŁ:	MGR INŻ. JAKUB BANASIAK		
SPRAWDZIŁ:	MGR INŻ. ARKADIUSZ BIS	POM/0007/POM/09 ogr. bud. do projektowania bez ograniczeń w zakr. bud. bud.	
DATA: 04.2022	SKALA: 1:100/40/25	FORMAT: 1100 x 594	

TREŚĆ RYSUNKU: **ŁĄCZNIK - RZUT STROPU ST-3.1 PŁYTY HC**

Projekt	Faza	Branża	Typ	Podtyp	Numer	Rewizja
SK_163	PW	S	G	01	3.100	00

DETAL 1 - OPARCIE HC 265 NA WSPORNIKU 20x20 cm

SKALA 1:20

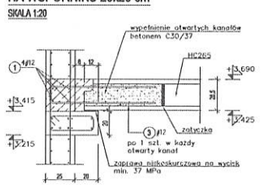

DETAL 2 - OPARCIE HC 265 NA BELCE 80x47,5 cm

SKALA 1:20

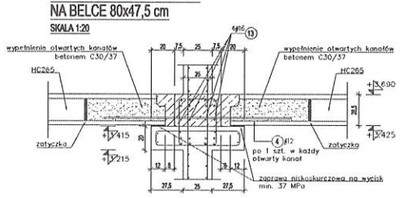

DETAL 3 - DOZBROJENIA T-WYCIĘCIA W HC 265 NA STYKU Z PAŚMEM MONOLITYCZNYM

SKALA 1:20

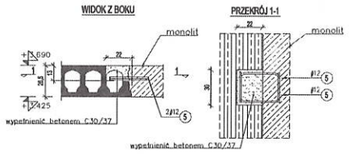

DETAL 7 - ZBROJENIE MONOLITU
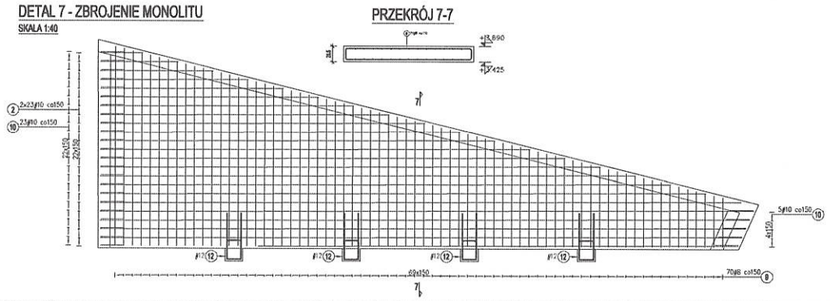
SKALA 1:40